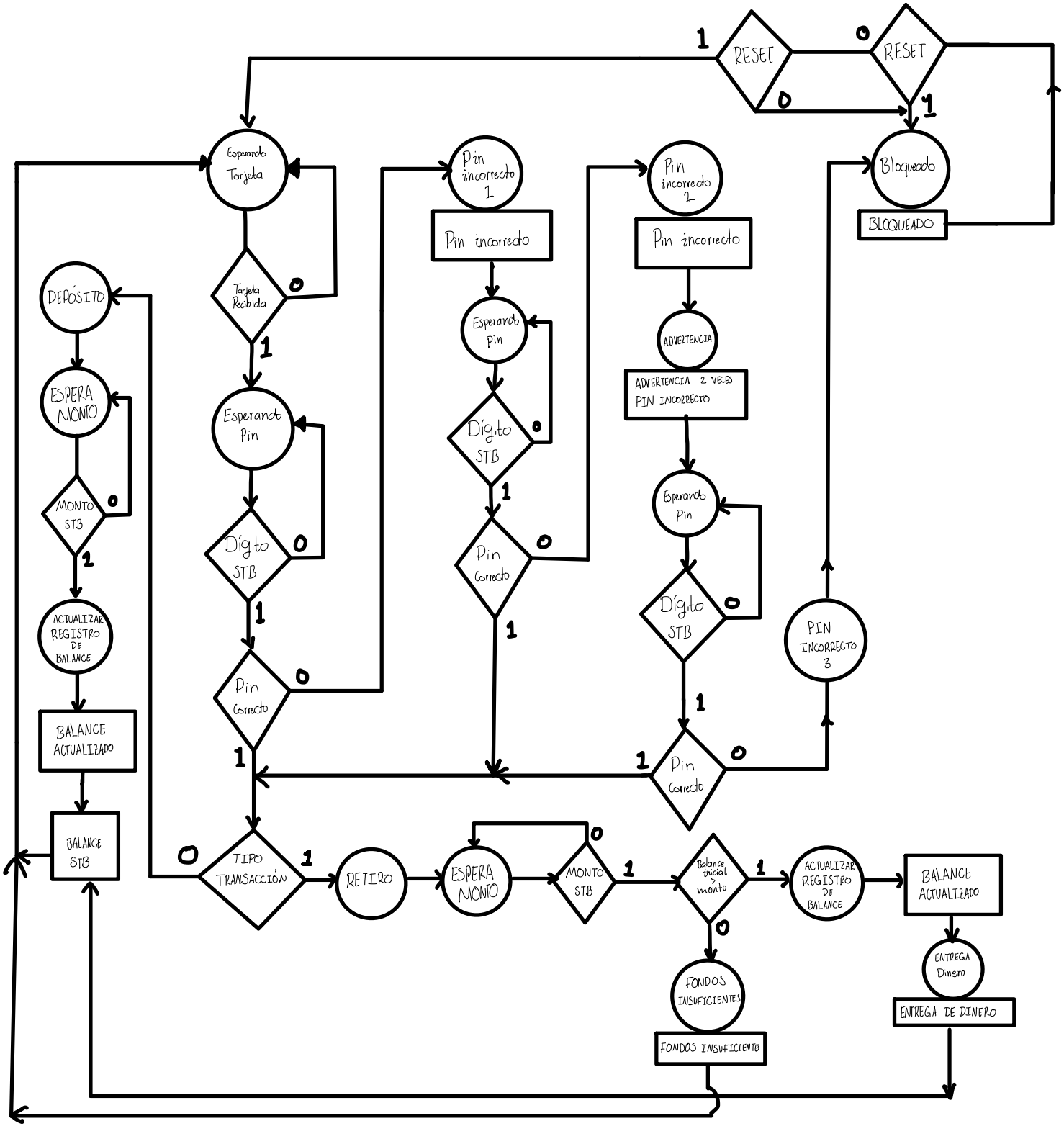
RESET
RESET
Esperando Tarjeta
Tarjeta Recibida
Esperando Pin
Dígito STB
Pin Correcto
Pin incorrecto 1
Pin incorrecto
Esperando Pin
Dígito STB
Pin Correcto
Pin incorrecto 2
Pin incorrecto
ADVERTENCIA
ADVERTENCIA 2 VECES PIN INCORRECTO
Esperando Pin
Dígito STB
Pin Correcto
PIN INCORRECTO 3
Bloqueado
BLOQUEADO
DEPÓSITO
ESPERA NONTO
MONTO STB
ACTUALIZAR REGISTRO DE BALANCE
BALANCE ACTUALIZADO
BALANCE STB
TIPO TRANSACCIÓN
RETIRO
ESPERA NONTO
MONTO STB
Balance inicial ≥ monto
ACTUALIZAR REGISTRO DE BALANCE
BALANCE ACTUALIZADO
ENTREGA Dinero
ENTREGA DE DINERO
FONDOS INSUFICIENTES
FONDOS INSUFICIENTE